VŠEOBECNÝ NÁVOD NA ZAOBCHÁDZANIE, ZABUDOVANIE, OBSLUHU, ÚDRŽBU A OŠETROVANIE HLINÍKOVÝCH OKIEN/DVERÍ

OBSAH:

1 DOPRAVA, USKLADNENIE, ZÁRUKA POVRCHOVEJ ÚPRAVY HLINÍKOVÝCH PROFILOV (VÝROBKOV) ČISTENIE, ÚDRŽBA
1.1 Doprava a uskladnenie str.1
1.2 Umývanie povrchov- povlakov práškovo upravených AL profilov str.2
1.3 Odporúčania a pokyny pre čistenie str.3
1.4 Všeobecné informácie o čistení str.3
1.5 Čistenie skla str.4
1.6 Čistenie tesnenia str.4
1.7 Odvodnenie a dekompresia str.4
1.8 Údržba a čistenie kovania str.5
1.9 Vetranie str.5
2 MONTÁŽ / ZABUDOVANIE RÔZNYCH DRUHOV VÝROBKOV DO STAVEBNÝCH OTVOROV
2.1 Osadenie / montáž - zabudovanie štandardných hliníkových výrobkov (okien –dverí) str.6
2.2 Osadenie / montáž - zabudovanie dverí na únikových cestách str.10
2.3 Osadenie / montáž - zabudovanie dverí dymotesných a/alebo s požiarnou odolnosťou str.11
3 OBSLUHA HLINÍKOVÝCH OKIEN A DVERÍ
3.1 Obsluha štandardných hliníkových dverí, okien str.12
3.2 Obsluha protipožiarnych, dymotesných hliníkových dverí(okien), označenie a poskytovaná sprievodná dokumentácia str.13
3.3 Obsluha dverí na únikovej ceste, označenie a dokumentácia dverí na únikovej ceste str.14
3.4 Doplnkové grafické informácie/ inštrukcie pre bezpečné používanie hliníkových okien a dverí str.15
4 NÁVOD NA VÝMENU NÁHRADNÝCH DIELOV str.15
5 NÁVOD NA LIKVIDÁCIU HLINÍKOVÝCH OKIEN/DVERÍ A OBALOV str.15

****

1 DOPRAVA, USKLADNENIE, ZÁRUKA POVRCHOVEJ ÚPRAVY HLINÍKOVÝCH PROFILOV (VÝROBKOV), ČISTENIE, ÚDRŽBA

1.1 Doprava a uskladnenie

Výrobky z hliníkových profilov vyrobené v spoločnosti NOVES okná, a.s. sú prepravované na prepravných kovových stojanoch v mierne šikmej polohe od zvislice (cca 15°). Proti posunu sú zaistené upevňovacími prepravnými pásmi. Jednotlivé výrobky sú od seba oddelené PUR podložkami (alebo iným vhodným materiálom), ktoré zabezpečujú, aby sa povrch výrobkov pri transporte nepoškodil vzájomným oterom. Proti dažďu, snehu a prachu sú výrobky na prepravných stojanoch chránené prieťažnou (streč) obalovou fóliou. V prípade, ak je dodávané len samotné izolačné sklo bez nosnej konštrukcie, je nutné aby sa po dodaní ihneď chránilo pred zmenou teploty, dažďom, snehom a priamym slnečným žiarením. Teplotná zmena môže spôsobiť tepelný šok, ktorého následkom je prasknutie skla. Uskladnenie výrobkov je doporučené v krytých, suchých, vetraných a pred slnkom chránených priestoroch na stojane alebo drevenej podložke v polohe a podmienkami opísanými vyššie

Spoločnosť Aliplast (dodávateľ ALU profilov pre výrobu výrobkov NOVES okná, a.s.) poskytuje 10 ročnú záruku na priľnavosť povlaku farby na hliníkových profiloch a zahŕňa také vady, ako je: odlupovanie, opukávanie, praskanie a vláknová korózia. Zmatnenie farby a strata lesku sú prirodzené fyzikálne procesy a nepodliehajú záruke. K strate záruky môže dôjsť v dôsledku nedodržania nasledujúcich pokynov.
Miestom konečného umiestnenia architektonických prvkov pokrytých práškovým lakovaním (povlakom) je stavenisko, a preto by ste mali mať na pamäti možnosť poškodenia farebných povlakov pri preprave, skladovaní a montáži. Práškové farby nie sú odolné proti mechanickému poškodeniu spôsobenému ostrými nástrojmi a drsnými materiálmi. Okrem iného sú citlivé na organické rozpúšťadlá, koncentrované alkoholy, kyseliny, zásady a zlúčeniny z ropy. Aby sa zabránilo vzniku poškodenia povlaku (farby) počas prepravy je vhodné aby boli profily zabalené napr. ochrannou fóliou a počas transportu pevne uchytené. Nevhodné skladovacie podmienky môžu
viesť k vzniku kondenzátu (vlhkosti) medzi povlakom farby a baliacou fóliou, pričom sa môžu na povlaku (farbe) objaviť mliečne biele škvrny. Tieto škvrny je možné odstrániť iba opakovaným ohrevom vo vypaľovacej peci. Aplikácia

povlaku sa musí kontrolovať pomocou predchádzajúcich testov potvrdzujúcich tesnosť aplikovaného náteru. Dokonca aj drobné praskliny v povlaku môže viesť k vzniku ohnísk korózie. Hmoty pre tesnenie škár ako i ďalšie pomocné látky, ako sú sklárske tmely, mazivá a chladiace kvapaliny používané pri rezaní a vŕtaní, lepidlá, malty, pásky, atď. v styku s povlakmi farby musia byť pH - neutrálne a nesmú obsahovať látky poškodzujúce povrchovú farbu. Vplyv slnka zosilňuje agresivitu chemikálií. Z tohto dôvodu vyššie uvedené materiály sa musia pred použitím skúšať na vhodnosť pre použitie na povrchy s povlakom. Príliš dlho nalepená páska pre ochranu povrchu povlaku, najmä však pôsobením slnka a vysokej teploty prostredia, môže viesť k chemickým reakciám, ktoré vedú k spojeniu pásky s povlakom - práškovou farbou. V dôsledku tejto reakcie páska nemôže byť odstránená bez poškodenia povlaku.

Záruka (na povrchovú úpravu - povlak) sa nevzťahuje na:

1.1.1 Chyby a poškodenia spôsobené spontánne a úmyselnými činmi.
1.1.2 Škody, ktoré sú dôsledkom nevhodného správania sa k stanoveným podmienkam používania záruky na lakované povrchy (povlaky).
1.1.3 Škody, ktoré vyplývajú zo zásadných zmien v oblasti produktov - profilov alebo materiálov, na ktoré sa vzťahuje záruka.
1.1.4 Všetky rôzne typy poškodenia povlaku spôsobené:
- použitím rozpúšťadiel, ktoré obsahujú estery, ketóny, silné alkoholy, glykolétery alebo halogénované uhľovodíky a pod.,
- odchýlením sa od noriem používania výrobku, opotrebovaniu alebo zvyčajnému starnutiu,
- deformáciou povrchu,
- mechanickou príčinou,
- silným nárazom alebo tepelným šokom,
- trením predmetmi,
- chyby, ktoré nemajú vplyv na vlastnosti a estetiku povlaku,
- agresívne vplyvy životného prostredia(okolia).

1.1.5 Škody spôsobené v dôsledku čistenia tekutinami alebo materiálmi, pred ktorými nie je povlak chemicky chránený, poškodenia v dôsledku nesprávneho čistenia a škody vyplývajúce z chýb pri výrobe a oprave.
1.1.6 Škody spôsobené nesprávnym používaním výrobku z AL materiálu v rozpore s návodmi.
1.1.7 Oneskorenie pri vykonávaní opráv, pri ktorých subjekt nie je zodpovedný, alebo opatrenia, ktoré sú nutné pri kontrole.
1.1.8 Úplné alebo čiastočné opravy opracovaných profilov, štruktúr a materiálov alebo ich súčasti.
1.1.9 Profily výrobkov, pri ktorých je nemožné potvrdiť faktúrami, že povlaky boli vykonané v spoločnosti Aliplast,
1.1.10 Poškodenie ako priamy alebo nepriamy dôsledok škrabancov, praskania alebo hrdzavenia stavieb, štruktúr alebo materiálov, ktoré boli deformované alebo ohnuté po maľovaní.
1.1.11 Škoda spôsobená galvanickým účinkom, použitím a / alebo v dôsledku použitia zliatiny, ktoré nie sú zlučiteľné s materiálom (meď, cín, atď.).

1.2 Umývanie povrchov - povlakov práškovo upravených AL profilov

Príjemca záruky zabezpečí, že prvky upravené práškovým lakovaním budú pravidelne udržiavané, odborne ošetrené v súlade s priloženými pokynmi.
Odporúčania týkajúce sa starostlivosti:

PRODUKT	VLASTNOSŤ	POUŽITIE	ODPORÚČANÁ STAROSTLIVOSŤ
PERIODI-CLEAN*	preventívna ochrana povlakov. Vhodná aj na čistenie skiel v oknách	2 polievkové lyžice rozpustiť vo vedre teplej vody. Umyte rám s mäkkou špongiou. Utrite jelenicou, jemnou handričkou.	2 až 4 krát do roka v závislosti od úrovne znečistenia okolia (dedina, mesto, priemyselná oblasť alebo morské okolie).
MAXI-GLOSS *	Pomôže lakovanému povrchu novým a hlbokým leskom. Čistí a poskytuje dlhodobú ochranu proti znečisteniu. Obsahuje UV stabilizátory.	Predtým použite prosím čistiaci prostriedok Periodi-Clean. Použitie bez vody. Aplikovať handričkou neriedený. Počkajte, kým začne schnúť, potom vyleštiť suchou handričkou.	1 x ročne

NAVOD - AL - NOVES OKNA

MAXI-CLEANER *	V prípade poškodenia naneste bodovo na povlak. Vhodné aj pre ťažké znečistenie (napr. zvyšky lepidla, zvyšky cementu, atď.). Chemicky inertné.	Odstráňte veľké nečistoty. Naneste bielu, hladkú, neriedenú pastu. Počkajte niekoľko minút, kým roztok začne účinkovať (nechajte úplne zaschnúť). Zotrieť nečistoty špongiou a opláchnite vodou. Nakoniec vyčistiť pomocou produktu Periodi-Clean a Maxi-gloss.	ak je to nutné
RETOUCHE STIFT*	K miestnej oprave hlbokých poškodení povrchu farby. V prípade ak je dobre uzavretý, obdobie použitia je 6 mesiacov.	Odstráňte skrutkovací uzáver so štetcom s rukoväťou. Práškovú farbu vymiešajte v dodanej nádobe so základným lakom pomocou dodaného štetca. Kovový zásobník prekryť zátkou a intenzívne pretrepte (asi 1 min.). Hotový lak nanášajte tenkými vrstvami.	ak je to nutné

(symbolom * označené produkty pre starostlivosť nie sú ani toxické ani agresívne).

1.3 Odporúčania a pokyny pre čistenie

1.3.1 Po inštalácii (osadení/montáži) hliníkových okien a dverí do stavebného otvoru:
- správne očistenie výrobkov prostriedkom Periodi-Clean v súlade s pokynmi,
- okamžite odstráňte z povrchov profilov vápno a cement, aby sa zabránilo „vypáleniu“,
- lakované povrchy zakonzervujte prostriedkom Maxi-Gloss, aby nemohlo dôjsť k novému znečisteniu, pretože prostriedok Maxi-Gloss uzatvára póry laku látkami podobnými vosku na ochranu laku.

1.3.2 Pravidelné čistenie:
Pravidelná údržba je čistenie od času do času. Ak sú sklá okna vyčistené a napr. okenné profily sú čistené jelenicou obsahujúcou zvyšky mydla, potom je dôležité umyť ich povrch. Dôležité je aby sa pri procese čistenia povrchov použila čistá a studená voda a aby sa odstránili všetky zvyšky čistiacich prostriedkov. Vplyvom premenlivého pôsobenia slnečného UV a IR žiarenia znečistenie spôsobené zvyškami po umývaní ako i nové znečistenie (prach, dážď) môže spôsobiť poškodenie lakovaného povrchu, ktorý sa nedá opraviť alebo dochádza k strate estetických hodnôt. Odporúčaný prostriedok: Periodi-Clean.

1.3.3 Ročné čistenie:
Ročné čistenie vyžaduje dôkladnejšie čistenie ako je čistenie vykonávané počas pravidelného čistenia. Účelom tohto postupu je odstrániť všetky nečistoty, ktoré sa nahromadili v priebehu celého roka. Odporúčaný čistiaci prostriedok: Periodi-Clean. Po ročnom čistení sa odporúča vykonávať údržbu farby prostriedkom Maxi-Gloss, ktorý zároveň chráni povlak proti opätovnému znečisteniu. Lakované povrchy sa musia dôkladne čistiť najmenej raz za rok. V závislosti od podmienok prostredia (dediny, mestá, priemyselné zóny) je nutné zvýšiť frekvenciu ročného čistenia.

1.4 Všeobecné informácie o čistení

Odporúča sa:
- vykonávať čistenie pri zatiahnutej oblohe a počas čistenia pomocou čistiacich prostriedkov ako aj povrchy, ktoré majú byť čistené nemajú prekročiť teplotu 25 °C,
- čistenie vykonávať studenou vodu pomocou mäkkej špongie, prípadne handričkou z mikrovlákien, voliteľne pridať neutrálny čistiaci prostriedok (pH7), mastné, olejové alebo podobné znečistenia môžu byť odstránené iba benzolom alebo izopropylalkoholom (IPA),
- pri čistení pomocou neutrálnych čistiacich prostriedkov je nutné oplachovať povrchy studenou vodou, aby neostali ich zvyšky na povrchu profilov/výrobkov, sušenie vykonávať mäkkými bavlnenými tkaninami ale počas čistenia by nemal byť tlak tkaniny na povrch príliš silný,
- rovnakým spôsobom môžete odstrániť lepidlo, silikón alebo lepiacu pásku, ako vhodné čistiace prostriedky odporúča Aliplast roztoky Periodi-Clean a Maxi-Gloss.

Ďalšie odporúčania pre štrukturálne laky:
1.4.1 Opláchnite - očistite povrch pod tečúcou studenou vodou pre odstránenie všetkých hrubých nečistôt piesok a prach, ktoré nemajú priľnúť k povrchu.

MADE IN NOVES okna

1.4.2 Pomocou špongie alebo utierky z mikrovlákna aplikovať na povrch jemný mydlový roztok ponechať pôsobiť, dĺžka pôsobenia nesmie trvať dlhšie ako 1 hodinu.
1.4.3 Dôkladne opláchnite čistou studenou vodou. Môžete použiť aj tlakové čistiace zariadenia striekajúce iba čistú studenú vodu pod nízkym tlakom kolmo na povrch s minimálnej vzdialenosti 1 m. Nie je dovolené použiť na odstránenie nečistôt čistiace zariadenia na princípe pary.
1.4.4 Po opláchnutí povrch vysušiť čistou handričkou bez obruby (ktoré neobsahujú čistiace prostriedky) alebo jelenicou na okná.
1.4.5 Na čistenie povrchu použiť prostriedok Maxi-Gloss, pretože prostriedok Maxi-Gloss uzatvára póry laku látkami podobnými vosku na ochranu laku.
1.4.6 V prípade silného znečistenia postup čistenia zopakujte s odstupom 24 hodín.

Neodporúča sa:
- používanie rozpúšťadiel, ktoré obsahujú estery, ketóny, silné alkoholy, glykolétery alebo halogénované uhľovodíky a pod.,
- na čistenie silné kyslé alebo silné alkalické čistiace prostriedky (napr. univerzálne čistiace prostriedky, prostriedky na odmasťovanie),
- na čistenie produkty, ktoré obsahujú abrazívne zložky a čistiace prostriedky neznámeho zloženia,
- je zakázané používať parné čistiace zariadenia ako aj vysokotlakové čistiace zariadenia s prostriedkami pre odstránenie nečistôt,
- vykonávať čistenie pri plnom slnečnom svetle a teple.

Odporúčame vlastníkovi objektu viesť denník údržby a čistenia hliníkových okien/dverí/konštrukcií, s uvedením dátumov čistenia a typu použitého čistiaceho prostriedku.

1.5 Čistenie skla

Sklo tvorí podstatnú časť okna/dverí, preto je potrebné čisteniu venovať náležitú pozornosť. Pri práci používajte vhodné/schválené ochranné prostriedky (okuliare, rukavice) a bezpečné a overené zariadenia (napr. rebríky), aby ste vyčistili aj ťažko prístupné miesta so zasklením. Prečítajte si zloženie čistiacich prostriedkov, používajte správne návody na ich použitie ako aj čisté (nové) tkaniny, utierky a špongie, hubky, gumové stierky a pod..Čistenie skla neodporúčame vykonávať počas silného priameho ožiarenia slnkom, prípadne počas extrémnych stavov počasia s ohľadom napr. na bezpečnosť práce (vietor, búrka...).

UPOZORNENIE: *Akékoľvek poškodenie skla mechanické (predmetmi), iskrami zo zváračky a brúsky a chemické (roztokmi, čistidlami) je neopraviteľné! Taktiež čistenie pomocou roztokov s obsahom kyseliny fluorovodíkovej, extrémne kyslými či zásaditými roztokmi prípadne roztokmi s abrazívnymi časticami nie je dovolené.*

Bežné (prvé) čistenie *skla* po montáži okna /dverí.
Čo najskôr odstráňte nálepky z plochy skla, prípadne korkové alebo plastové podložky. Ak je problém s čistením fľakov po nich, použite napr. metanol, izopropylalkohol na čistej utierke.
Opláchnite celé okno studenou vodou tak aby sa odstránili hrubé nečistoty (malta, prach a pod.)
Ak sú na skle odtlačky prstov, zvyšky tmelov alebo mastné škvrny je možné použiť aj acetón, pričom je potrebné dať pozor, aby nedošlo k poškodeniu tesnenia a povrchu na profiloch okna/dverí.
Bežné čistenie skla ako aj celého výrobku vykonávať vlažnou vodu pomocou mäkkej špongie, prípadne handričkou z mikrovlákien, voliteľne pridať neutrálny čistiaci prostriedok.

Ďalšie čistenie okna/dverí vykonávajte individuálne v závislosti od miestnych a klimatických podmienok a zdrojov znečistenia.Špeciálne čistenie skla sa vykonáva ak je bežné čistenie nedostatočné. Odporúčame skúšku vykonať na malej a skrytej ploche. Po predošlom bežnom čistení je možné použitie roztoku oxidu céru vo vode (100 – 200 g/L) a následné dokonalé opláchnutie skla.

1.6 Čistenie tesnenia

Tesnenia tak ako všetky materiály podliehajú prirodzenému starnutiu. Aby tesnenia na Vašich nových plastových oknách a dverách tesnili proti vode a prievanu dlhšiu dobu, teda zostali pružné a funkčné, natrite ich po umytí a osušení raz, alebo viackrát do roka silikónovým olejom, jelením lojom alebo mastencom. Sú bežne dostupné v obchodoch. Tesniace profily by nemali prísť do styku s koncentrovanými čistidlami.

1.7 Odvodnenie a dekompresia

Na každom ráme okna/dverí* a vodorovnej priečky výrobku* zabudovaného v obvodových stenách budovy sú z vonkajšej strany profilu umiestnené odvodňovacie/drenážne otvory na vytečenie vniknutej dažďovej vody – udržiavajte ich vždy voľné a čisté. Odvodnenie krídla nájdete po jeho otvorení na spodnej hrane krídla.

1.8 Údržba a čistenie kovania

Vaše okná/dvere sú vybavené technicky vysokohodnotným kovaním. Odporúčané čistenie kovania je obdobné ako je čistenie skla uvedené vyššie. Ihneď po montáži výrobku sa odporúča povysávať zapadnuté zvyšky muriva a malty z kovacej drážky na krídle. Všetky časti kovania sú schopné riadnej funkcie ak je vykonávané ich pravidelné čistenie a údržba.
Pohyblivé časti okenného kovania (viď. obr. 1) je potrebné premazať, aby sa ľahko pohybovali. Je potrebné 1x ročne prekontrolovať stav kovania (utiahnutie a kontrola opotrebovania) a utiahnuť uvoľnené skrutky okennej kľučky prípadne dielov kovania. Ak dochádza k častému otváraniu/používaniu okien/dverí tak častejšie vykonávajte kontrolu

a údržbu kovania. Čistenie okna a jeho komponentov (sklo, kovanie, rámy) je potrebné prispôsobiť v závislosti od zdrojov znečistenia. V prípade ak sú okná/dvere osadené v priestore so zvýšenou náchylnosťou na znečistenie (prach a pod.) tak čistenie je potrebné vykonávať aj častejšie. Údržbu kovania je potrebné vykonať vždy následne po každom čistení okna/dverí. Minimálne však 1x ročne.

Obr.1

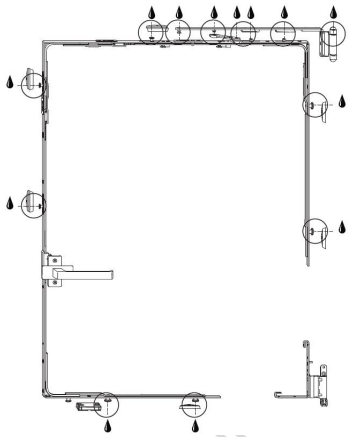

1.9 Vetranie

V minulosti boli (drevené, kovové) okná a stavby vyhotovené netesne, takže dochádzalo k prirodzenej výmene vzduchu a tým aj k znižovaniu vlhkosti vzduchu v miestnosti. Pri starých okách/dverách prebiehala výmena vzduchu prostredníctvom netesností a medzier v samotnej konštrukcii okna ako aj chýbajúcim, neúplným či nevhodným druhom izolácie medzi rámom starých okien a obvodovým murivom v tzv. pripojovacej škáre.
Za účelom zníženia nákladov na kúrenie, odstránenie prievanu a eliminácie vonkajšieho hluku, boli skonštruované nové okná/dvere zodpovedajúce týmto požiadavkám. Novo vyrobené stavebné výrobky- okná/dvere vyhovujú súčasným EÚ legislatívnym požiadavkám tzv. základným požiadavkám na stavby.
Nové okná aj ich prepojenie s telesom stavby je teraz tak tesné, že neprichádza takmer k žiadnej prirodzenej výmene vzduchu ako tomu bolo pri starých oknách. Nedostatočné vetranie vnútorných priestorov spôsobuje vysokú vlhkosť vzduchu, ktorá ak nie je odvedená môže spôsobiť vážne poškodenie stavby (prevlhčenie) a následnú tvorbu plesní. To sa prejaví najskôr a hlavne v konštrukčne slabších miestach stavby v tzv. tepelných mostoch (skryté otvory a škáry, nedostatočná izolácia, nevhodná konštrukcia muriva a pod.). Vysoká vlhkosť vzniká pri varení, kúpaní sa, praní, sušení bielizne v obytnom priestore. Vlhkosť tiež vzniká pri obyčajnom dýchaní, človek priemerne „vyparí“ každú noc takmer 1 liter. Vysoká tesnosť okien vyžaduje cielené a účelné vetranie, inak bude výmena vzduchu v miestnosti počas vykurovacieho obdobia spojená s tepelnými a tým aj energetickými stratami. Diferencovaným a účelným plánovaním vetrania by malo byť dosiahnuté, aby tepelné straty spôsobené vetraním boli podľa možnosti čo najnižšie.

Podľa súčasných technických poznatkov je odporúčané pre úsporu energie vetrať nasledovne:

- okná nevyklápať, ale otvárať doširoka – toto nárazové vetranie zaručuje intenzívnu výmenu vzduchu za najkratší čas;
- ráno vyvetrať na 5 až 10 minút všetky miestnosti, predovšetkým spálňu nárazovým vetraním, v zimnom období je vzduch zvyčajne chladnejší a teda suchší, preto možno čas vetrania prispôsobiť, skrátiť;
- v priebehu dňa vetrať 3 až 4 krát (podľa množstva vlhkosti) – rýchle a efektívne je krížové vetranie pri otvorení protiľahlých okien (pozor na prievan a následky);
- počas dlhšieho vetrania sa odporúča vypnúť kúrenie;
- teplotu v miestnosti nenechať klesnúť pod +15°C, aby vzduch v miestnosti mohol nabrať dostatok vlhkosti.

Kúrenie ako aj pravidelné vetranie miestnosti je predpokladom pre zdravé bývanie. Normou stanovená vlhkosť vzduchu v interiéri obytných miestností je 50% pri vnútornej teplote vzduchu 20°C. Odporúčame Vám kontrolovať a udržiavať teplotu a vlhkosť v okolí týchto hodnôt. Zarosené okno (sklenená výplň) z interiérovej strany je znakom toho, že je potrebné tento priestor čo najskôr vyvetrať. Suchý, čerstvý a okysličený vzduch sa ohreje skôr, vykurovanie pracuje lepšie a Vy máte doma znova pohodlie a teplo.

NAVOD NOVES

UPOZORNENIE : Nenechávajte vyklopené okná pri odchode z domu. V prípade vlámania to bude poisťovňa posudzovať tak, akoby ste nechali okno úplne otvorené a objekt týmto nebol riadne zabezpečený.

Obr. 2

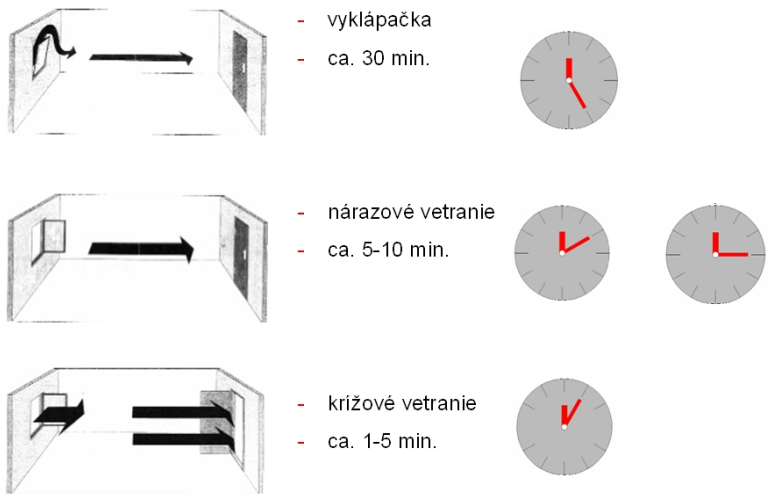

2 MONTÁŽ / ZABUDOVANIE RÔZNYCH DRUHOV VÝROBKOV DO STAVEBNÝCH OTVOROV

UPOZORNENIE: Spoločnosť NOVES okná, a.s. nezodpovedá za nedostatočné, resp. nevhodné stavebné materiály použité pre vyhotovenie stavebných otvorov. Akékoľvek svojvoľné zmeny v konštrukcií dodaných výrobkov, uvedených v bodoch 3.2; 3.3 tohto návodu nie je možné vykonať bez písomného vyžiadania a schválenia ich výrobcom- spoločnosťou NOVES okná, a.s.. Pri svojvoľnom zásahu a neoprávnenej zmene konštrukcie dodaných výrobkov ich užívateľom resp. vlastníkom objektu (hlavne výrobkov uvedených v bodoch 3.2; 3.3 tohto návodu) spoločnosť NOVES okná, a.s. neuzná nároky zo zodpovednosti za vady výrobkov (spočívajúce najmä v prípadnej nefunkčnosti výrobkov, alebo v nedostatkoch vlastností výrobku - ak predaná vec nespĺňa dohodnuté alebo všeobecné požiadavky) v prípade, že tieto vady sú v príčinnej súvislosti s vykonanými nevhodnými alebo nedovolenými zásahmi alebo zmenami. Spoločnosť NOVES okná, a.s. taktiež nezodpovedá za vady a škody spôsobené nesprávnou montážou- zabudovaním týchto výrobkov do stavebných otvorov. Pri výrobku s plochou skla vcelku viac ako 5m2 je vyžadované posúdenie autorizovaného statika. Výrobca výrobkov- spoločnosť NOVES okná, a.s. nezabezpečuje statické posudzovanie. Pri svojpomocnej montáži myslite vždy aj na svoje zdravie a bezpečnosť, používajte vhodné a bezpečné náradie, zariadenia a ochranné pomôcky (odev, okuliare, rukavice).Pred zabudovaním výrobkov si prečítajte aj návody použitia a vlastnosti jednotlivých montážnych materiálov, ktoré budete používať.

2.1 Osadenie / montáž -zabudovanie štandardných hliníkových výrobkov (okien –dverí)

Odporúčame zákazníkom, aby montáž- zabudovanie štandardných hliníkových výrobkov do určeného stavebného otvoru bola prednostne realizovaná zmluvným predajcom, ktorý disponuje dostatočnou odbornou praxou a prípadným osvedčením o školení na montáž okien -dverí podľa vhodnej technickej normy STN 73 3134 vydaným odbornou organizáciou. Vzhľadom k rôznym a jedinečným okolnostiam na každej stavbe ako aj v jednotlivých stavebných otvoroch nie je možné nasledujúcim popisom obsiahnuť všetky možné prípady zabudovania okien a dverí. Tento nasledujúci návod zabudovania štandardných hliníkových výrobkov (okien –dverí) je zamýšľaný na novostavbu bez zateplenia s ideálne pripravenými -rovnými stavebnými otvormi pre okná -dvere s vypracovaným (autorizovaným) výkresom zabudovania -skicou s rozmermi výrobku, rozmermi pripojovacej škáry a druhmi použitých montážnych materiálov. Tento autorizovaný výkres zabudovania každého typu, druhu okna a dverí môže byť vyžadovaný pri stavebnom (kolaudačnom) konaní.

2.1.1 Zameranie –určenie výrobných rozmerov výrobkov a určenie šírky pripojovacej stavebnej škáry

Určenie výrobných rozmerov a šírky pripojovacej škáry vychádza z nasledujúcej Tabuľky 1.

Tabuľka 1

Materiál rámového profilu okna- dverí	Šírka pripojovacej škáry v rovnom ostení v mm pri dovolenej dilatácií tesniacej látky od 25%		
	pre rozmer výrobku do 1,5 m	pre rozmer výrobku do 3,0 m	pre rozmer výrobku do 4,5m
tvrdené PVC- U biele	10	15	25
tvrdené PVC- U iné ako biele	15	20	30
hliníkový spojený profil s prerušeným tepelným mostom - svetlý - tmavý	 10 10	 10 15	 20 25

Pred samotným zameraním výrobkov stavebník zrealizuje aj kontrolu pravouhlosti stavebných otvorov.. Maximálne povolené odchýlky diagonál sú v závislosti od šírky stavebného otvoru nasledovné:
do 1 m +/- 6mm z celkovej šírky
1 - 3 m +/- 8mm z celkovej šírky
3 - 6 m +/- 12mm z celkovej šírky
Ak sa pod oknom uvažuje so zabudovaním parapetnej dosky/plechu, okno musí byť na spodnej časti vybavené doplnkovým podkladovým (parapetným) profilom výšky min.30 mm. Je potrebné na základe tejto potreby upraviť výrobný rozmer výrobku- výšku ako aj dostatočný priestor pripojovacej škáry hore a dole pod výrobkom. Pre správne pochopenie uvádzame nasledujúci obrázok.

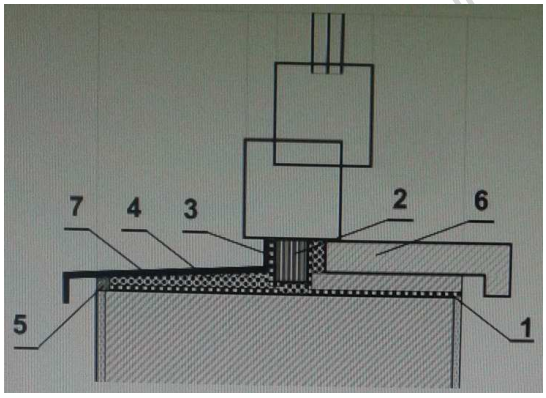

Legenda (rez okna v dolnej - parapetnej časti stavebného otvoru):
1 paronepriepustná (interiérová) vnútorná fólia (spodná časť stav. otvoru)
2 podkladový (parapetný) osadzovací profil
3 hydroizolačná (vonkajšia) fólia
4 PUR pena hrúbky 30-40mm
5 vodotesná exteriérová komprimovaná páska
6 interiérová parapetná doska (plast, drevo, kameň) uložená na maltovom lôžku
7 exteriérový parapetný plech so sklonom ≥5° od okna s koncovkami brániacimi navĺhaniu vonkajších ostení (pri šírke okna viac ako 2 m odporúča sa jeho mechanické pripevnenie k podkladu aj v strede rozpätia)

2.1.2 Očistenie stavebného otvoru a aplikácia montážnej fólie na rám okna –dverí, povrchová teplota

Povrch plôch stavebných otvorov pred zameraním a samotným osadením výrobku musí byť konečný, čistý, suchý, nosný, hladký, nezvlnený, pevný, bez prachu, trhlín a bez látok znižujúcich priľnavosť izolačných – montážnych materiálov. Pred osadením výrobku musí byť časť povrchu stavebného otvoru v mieste budúceho zabudovania výrobku ošetrená penetračným náterom (napr. sprej ME902 ILLBRUCK alebo podobné iné), ktorý zabezpečí dokonalý styk s lepivou časťou okennej –montážnej fólie. Rám okna odporúčame odmastiť vhodným čističom (pozri bod 1.2). Po očistení výrobku na jeho rám neprerušene hore, vľavo a vpravo nalepiť okennú –montážnu fóliu pre exteriér napr.ME220; ME321 ILLBRUCK alebo podobné iné, z interiéru montážnu fóliu napr.ME210; ME320 ILLBRUCK, prípadne univerzálnu fóliu ME500 TwinAktiv HI VV ILLBRUCK alebo podobné iné. Na ich nalepenie na rám okna slúži lepiaca časť vyznačená žltou ochrannou fóliou, ideálne vykonať pomocou aplikačného valčeka. Pri tvarovaní a nalepovaní tesniacich fólií na rám musí byť v horných rohoch okna vytvorená dištančná slučka (kapsa s presahom), ktorá umožňuje dilatáciu upevneného okna v pripojovacej škáre bez odtrhnutia tesniacej vonkajšej a vnútornej tesniacej fólie od podkladu –ostenia stavebného otvoru (čl.2.1.4).

Po nalepení okenných fólií na rám upevníme na rám kotviace- montážne plechy zaháknutím a prípadným priskrutkovaním vo vzdialenostiach podľa normového predpisu (čl. 3.4.1 STN 73 3134:2014) na nasledujúcom obrázku.

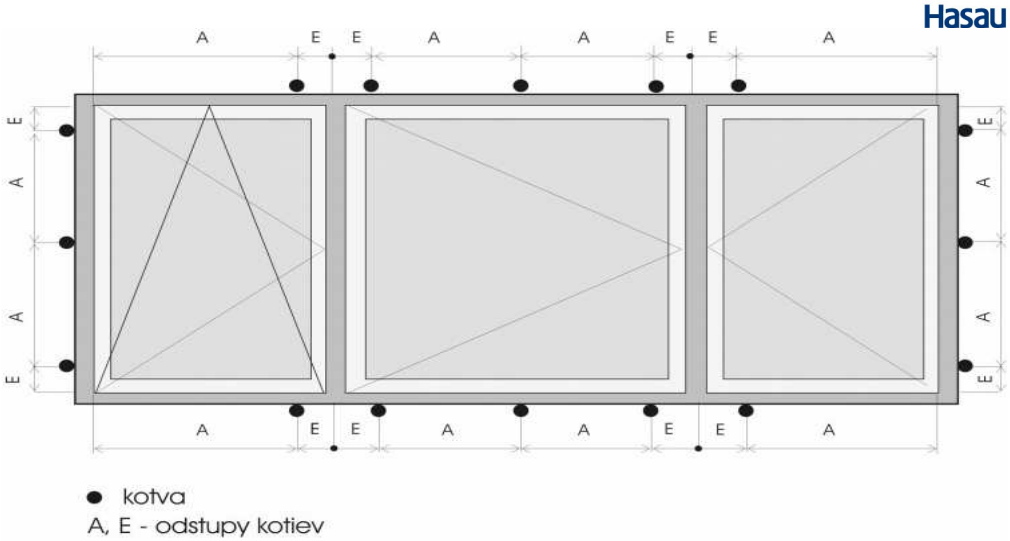

Odstupy upevňovacích prvkov v závislosti od druhu- materiálu rámového profilu okna -dverí.

A- odstupy kotiev

- pri plastovom okne max.700 mm
- pri hliníkovom okne max.800 mm

E –odstup kotiev od vnútorného rohu rámového rohu a od stĺpikov -priečnikov by mal byť od 100 do 150 mm, pri farebných plastových oknách 250 mm.

Takto predpripravený rám okna- dverí je vhodný pre nasledujúce upevnenie v stavebnom otvore.

PUR peny nemôžu byť považované za samotné upevňovacie prostriedky, iné rozmiestnenie upevňovacích prvkov ako je odporúčané musí byť doložené statickým výpočtom. Tieto upevňovacie prvky musia umožňovať dilatáciu profilov okna – dverí. Kotvenie okien – dverí cez rám pomocou tzv.turboskrutiek s obmedzenou dilatáciou sa neodporúčajú pri bežných oknách a rozmery okna viac ako 1 m. Povrchová teplota pri vykonávaní montáže – zabudovania výrobku do stavebného otvoru by nemala klesnúť pod +5°C a stúpnuť nad +40°C pokiaľ návody (tech. listy) jednotlivých tesniacich materiálov neuvádzajú inak.

2.1.3 Nosné a dištančné podložky pod oknami v stavebnom otvore

Nosné a dištančné podložky zostávajú po zabudovaní okna v pripojovacej- škáre. Počet a rozmer nosných podložiek je určený výpočtom alebo odporúčaním. Nosné podložky (tvrdený plast, tvrdé drevo) sa pri oknách s otváracími krídlami ukladajú pod zvislé vlysy rámov okien okrem okien so sklopnými krídlami, kde sa podložky ukladajú pod závesy. Rozmiestnenie nosných a dištančných podložiek pre jednotlivé (druhy výrobkov) spôsoby otvárania okien je uvedené na nasledujúcich obrázkoch (dištančné podložky vľavo a vpravo v zvislej časti vo vzdialenosti 150 mm od spodného vrchného rohu stavebného otvoru).

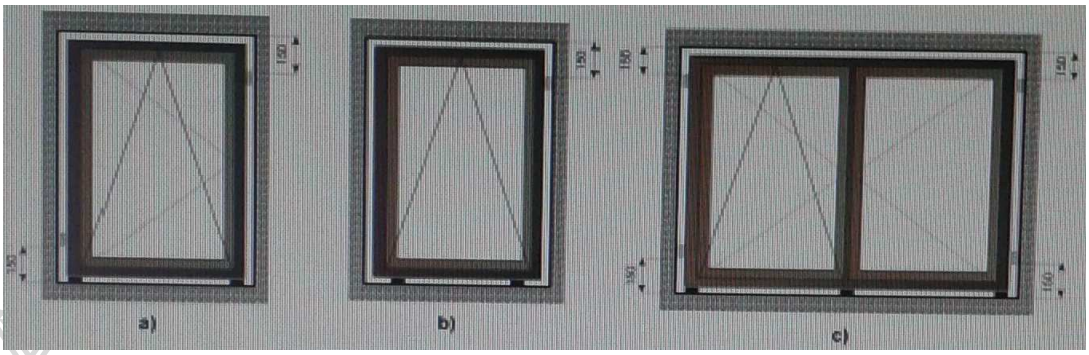

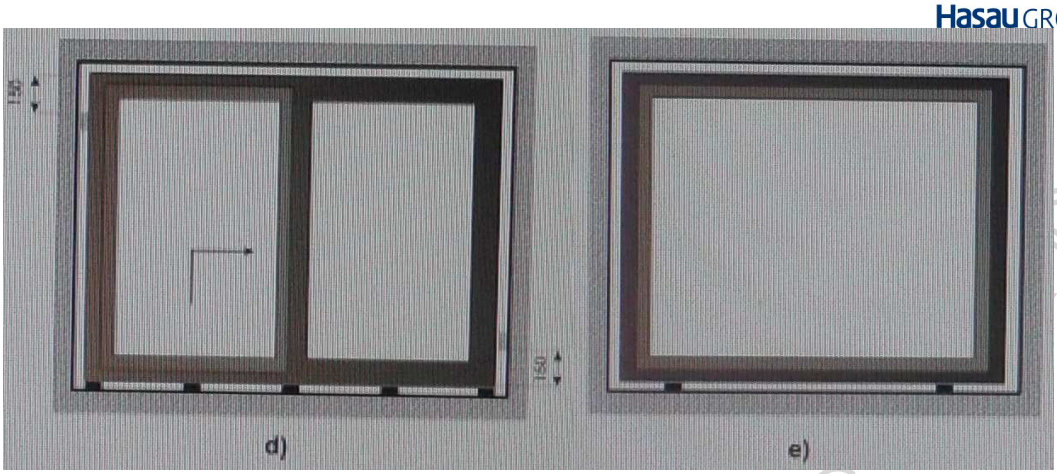

Legenda
. nosné podložky
dištančné podložky

Obrázok rozmiestnenia nosných a dištančných podložiek pre jednotlivé (druhy výrobkov) a spôsoby otvárania okien

a) otváracie a sklopné okno (OS)
b) sklopné okno (S)
c) dvojkrídlové okno (OS/O)
d) vodorovne zdvižne posuvné okno -dvere (HST)
e) neotvárateľné okno (FIX)

2.1.4 Pripojovacia škára stavebného otvoru a výrobku a jej optimálne vyhotovenie, upevnenie výrobku

V pripojovacej škáre stavebného otvoru rozlišujeme tri základné zóny, ktorými sa zabezpečia - vytvoria jej požadované vlastnosti. Zobrazené na nasledujúcom obrázku:

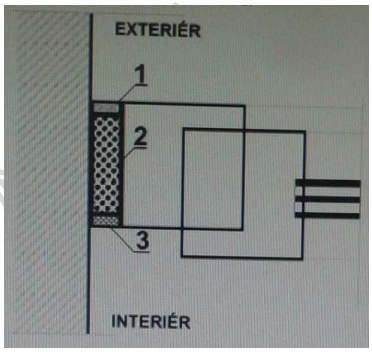

Zóna 1-vonkajší uzáver pripojovacej škáry – paropriepustný vytvorený pomocou vonkajšej tesniacej fólie (čl.2.1.2)
Zóna 2-stredový uzáver pripojovacej škáry – tepelno a zvukovo izolačný vytvorený pomocou PUR peny a ext . a int. tesniacich fólií alebo alternatívne bez tesniacich fólií pomocou stlačiteľnej (komprimovanej) univerzálnej pásky vhodnej šírky s rámom výrobku (napr. Illmod TRIO 1050 alebo podobný iný typ, odpadá potreba impregnácie ostenia čl. 2.1.2, v prípade protipožiarnych výrobkov iba vhodný materiál napr. minerálna vlna alebo PUR pena napr.NF197 ILLBRUCK)
Zóna 3-vnútorný uzáver pripojovacej škáry – parotesný vytvorený pomocou vnútornej tesniacej fólie (čl.2.1.2)

Postup zabudovania – montáž predpripraveného rámu výrobku (podľa čl.2.1.2) do stavebného otvoru

1) Nosnými a dištančnými podložkami vypodložený, zvislo a vodorovne vystredený rám okna- dverí bez krídiel v požadovanej -určenej rovine staveného otvoru pevne a trvalo upevnite k murivu pomocou skrutiek a oceľových montážnych plieškov ,,zaháknutých“ na ráme výrobku v určených miestach (podľa čl.2.1.2 a obrázka pod ním), ktoré umožňujú dilatáciu výrobku.

2) Vopred nalepená vonkajšia montážna fólia na ráme okna (čl. 2.1.2) jej zvyšnú šírkovú časť zbavenú ochrannej pásky pomocou aplikačného valčeka v pokračujúcej rovine vonkajšej plochy rámu dokonale viacnásobne pritlačiť -nalepiť na impregnované ostenie stavebného otvoru. Ako bolo spomínané v bode

2.1.2 pri lepení vonkajšej tesniacej fólie (týka sa aj vnútornej) v horných rohoch stavebného otvoru je nutné venovať maximálnu pozornosť tejto činnosti v miestach vytvorenia dištančnej slučky (kapsa s presahom). Podľa potreby dolepíme vonkajšiu montážnu fóliu na celú dĺžku podkladového profilu z vonkajšej strany s malým presahom (čl. 2.1.1 obrázok – legenda 2) na koncoch na impregnovanú spodnú (parapetnú) časť stavebného otvoru vo vonkajšej rovine tohto podkladového profilu.

3) Po nalepení vonkajšej tesniacej fólie a jej kontrole vyplniť dokonale stredovú zónu 2 pripojovacej škáry vhodnou plniacou penou (napr. nízko expanzná PUR pena FM355; FM343 ILLBRUCK alebo iné podobné), pre deklarovanie jej izolačných vlastností sa nesmie upravovať orezávaním.

4) Po čiastočnom vytuhnutí PUR peny, kontrole a ,,prípadnom dopenení“ pristúpiť k nalepeniu vopred nalepenej vnútornej montážnej fólie na ráme okna (čl. 2.1.2) jej zvyšnú šírkovú časť zbavenú ochrannej pásky pomocou aplikačného valčeka v pokračujúcej rovine vnútornej plochy rámu dokonale viacnásobne pritlačiť -nalepiť na impregnované ostenie vnútornej časti stavebného otvoru Ako bolo spomínané v bode 2.1.2 pri lepení vonkajšej aj vnútornej tesniacej fólie v horných rohoch stavebného otvoru je nutné venovať maximálnu pozornosť tejto činnosti v miestach vytvorenia dištančnej slučky (kapsa s presahom). Podľa potreby dolepíme vnútornú montážnu fóliu na celú dĺžku podkladového profilu z vnútornej strany s malým presahom (čl. 2.1.1 obrázok – legenda 2) na koncoch na impregnovanú spodnú (parapetnú) časť stavebného otvoru vo vnútornej rovine tohto podkladového profilu.

5) Alternatívny spôsob vyplnenia všetkých troch zón pripojovacej škáry naraz bez potreby predošlej impregnácie stavebného otvoru je možné vykonať použitím vhodnej komprimačnej pásky (napr. TP654 ILLMOD TRIO 1050). Výber jej parametrov vychádza z použitej ,,stavebnej hĺbky“ rámového profilu a šírky konkrétnej pripojovacej škáry podľa čl.2.1.1 a Tabuľky 1. Pri tomto jej použití je potrebné, aby pripojovacia škára bola dokonale vyplnená (v zmysle spracovateľských podkladov – technický list produktu TP654).

Dutiny a prerušenia v pripojovacej škáre vytvorené z použitia pomocných prostriedkov napr. drevené kliny musia byť vždy vyplnené tesniacou hmotou vhodnou pre zónu 2. Taktiež montážne plechy (kotvy zvyčajne s orientáciou do interiéru) prelepíme zvyškami okennej fólie pre lepšiu priľnavosť materiálov pri vyspravovaní špalety ostenia. Styk okenných – montážnych fólií v spodných rohoch stavebného otvoru, ďalšie netesnosti vyplníme pomocou vhodného lepidla (napr. SP525 Proflex seal 25 ILLBRUCK alebo iné podobné).

Po kontrole zvislosti a vodorovnosti upevneného rámu s vyplnenou stavebnou škárou a dokonale nalepenými okennými fóliami na ploche stavebného otvoru vložíme ,,zavesíme“ krídla, odskúšame cyklus zatvorenia, otvorenia prípadne sklopenia okna a ak je všetko v poriadku necháme takýto výrobok bez ďalšej manipulácie v pokoji niekoľko hodín podľa teploty vzduchu pre dokonale vytuhnutie PUR peny v stredovej zóne 2 stavebnej škáry.

Pripojovacia škára po ideálne vykonanom zabudovaní (montáži) okná -dverí do stavebného otvoru musí vykazovať tesnosť proti hnanému dažďu a súčasne byť vzduchotesná. Vzhľadom k týmto požadovaným vlastnostiam zabudovaného okna nedochádza takmer k žiadnej prirodzenej výmene vzduchu, čo je dôležité zabezpečiť jej výmenu pri používaní otvoreného ohňa v priestore napr. pri varení, pri vykurovaní. Viac k tomu v čl.1.9 vyššie.

Pri umiestnení výrobkov (okien a dverí) na trh členských štátov EÚ a ich osadenie v stavebnom otvore je potrebné vopred overiť a následne vykonať zabudovanie- montáž výrobkov podľa konkrétnych požiadaviek danej krajiny EÚ.

Viac informácií a iné zdroje pre zabudovania okien- dverí nájdete aj na:
http://www.montazokna.cz/konstrukcni-detaily
https://www.youtube.com/watch?v=DFwZUIwHakI
Pre viac informácií k montážnym materiálom kliknite na:
https://www.tikatalog.sk
https://www.allmedia.sk/produkty/tmely-lepidla-a-pur-peny

2.2 Osadenie / montáž - zabudovanie dverí na únikových cestách

Zabudovanie takýchto dverí sa má v SR vykonať prednostne podľa existujúcej technickej špecifikácie -normy STN 73 3134 (celý predošlý čl.2.1). Pri umiestnení tohto výrobku na trh členských štátov EÚ, osadenie týchto dverí v stavebnom otvore je potrebné vykonať podľa konkrétnych požiadaviek (technických noriem) danej krajiny EÚ. Po osadení/montáži dverí na únikových cestách do projektom určeného stavebného otvoru je nutné vykonať funkčnú skúšku a jej výsledok zaznamenať s podpismi účastníkov konania v odovzdávacom/preberacom protokole.

V prípade ak sú dvere vybavené funkčným kovaním značky G.U. v nami poskytnutej Servisnej knihe (str.5 bod 3.- Prvé uvedenie do prevádzky) je potrebné vykonať príslušný záznam.

V zmysle príslušných právnych ustanovení SR je potrebné vykonávať a zaznamenávať kontrolu týchto dverí. Dodané hliníkové dvere pre únikové cesty boli počas celého výrobného procesu kontrolované, skúšané a výstupná kontrola a záznamy výrobcu jednoznačne potvrdzujú, že sú z výrobného procesu expedované ako úplne funkčné a vhodné pre osadenie do určeného stavebného otvoru (dvere na únikových cestách) v zmysle objednávky.

2.3 Osadenie / montáž - zabudovanie dverí dymotesných a/alebo s požiarnou odolnosťou

Pevné vnútorné (vonkajšie) nenosné steny s požiarnou odolnosťou a vnútorné dvere s požiarnou odolnosťou a /alebo tesné proti prieniku dymu sú určené iba na slovenský stavebný trh. Vonkajšie -vstupné dvere systému ALIPLAST FR90, systému SCHÜCO ADS 80 FR30 a FR60, taktiež vonkajšie okná systému ALIPLAST GN75 EI30 a systému SCHÜCO AWS 60 FR30 a AWS 70 FR30 je možné umiestniť na trh v SR a EÚ s označením – symbolom CE. Protipožiarne výrobky boli počas celého výrobného procesu kontrolované a výstupná kontrola a záznam výrobcu jednoznačne potvrdzuje, že sú z výrobného procesu expedované ako úplne funkčné (akcieschopné) a vhodné pre osadenie do určeného stavebného otvoru. Montáž/osadenie- zabudovanie protipožiarnych výrobkov do stavby v SR sa vykonáva v princípe ako pri bežných výrobkoch podľa normy STN 73 3134 a postupu uvedenom v čl. 2.1. Pri zabudovaní tohto bezpečnostného typu výrobku odporúčame zákazníkom, aby v tomto prípade využili službu našich zmluvných –obchodných partnerov, ktorí disponujú dostatočnou technickou praxou a skúsenosťami, ktoré bežný zákazník svojpomocne nevie vždy zabezpečiť. Hrúbka muriva pre zabudovanie protipožiarnych konštrukcií musí byť min.180 mm v objemovej hmotnosti min.600 kg/m^3 (EN 1363-1), pre dymotesné dvere ECONOLINE ST je možné zabudovanie aj v ľahkej podpornej nenosnej konštrukcií.
<u>Vkladanie protipožiarnych výplní do výrobkov ALIPLAST FR90 (vonkajšie protipožiarne konštrukcie):</u>
- pri dodávke a zabudovaní protipožiarnych exteriérových AL konštrukcií, kde nie sú z výroby vložené protipožiarne sklá a/alebo protipožiarne výplne, ktoré sú dodávané samostatne je nutné miesto (červeno vyfarbené v Obrázku 3) medzi protipožiarnou výplňou a krídlom prípadne rámom ak je to fixný diel súvisle vyplniť protipožiarnym silikónom ACSIL 021 (vždy objednať spolu s výrobkami). Pri aplikácií predpísaného protipožiarneho silikónu neprerušene po obvode výplne z exteriérovej strany výrobku, *je nutné vynechať jedine drážky odtokového otvoru* v spodnej časti rámu a/alebo priečnika a/alebo krídla. Až po zaschnutí silikónu je možné zaklapnúť zasklievaciu lištu z exteriérovej strany. Pri dodávke protipožiarnych AL konštrukcií, kde už sú protipožiarne sklá a/alebo protipožiarne výplne vložené a upevnené, túto pracovnú operáciu vykonáva ich výrobca- spoločnosť NOVES okná a.s..

Obr. 3

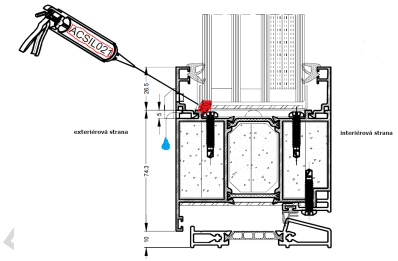

<u>V našej praxi sú používané dve možnosti montáže -zabudovania protipožiarnych a/alebo dymotesných konštrukcií do stavebného otvoru:</u>
- upevnenie v stavebnom otvore pomocou turboskrutiek vedenými cez rám;
- upevnenie v stavebnom otvore pomocou špeciálnych protipožiarnych kotiev.
Pri prvej možnosti upevnenia protipožiarnej konštrukcie v stavebnom otvore pomocou turboskrutiek vedenými cez rám výrobku spoločnosť NOVES okná, a.s. dodá výrobok už s navŕtanými otvormi pre turboskrutky v zmysle spracovateľskej (systémovej) príručky. Predvŕtané otvory zvnútra rámu montážny pracovník zahĺbi tak, aby hlava turboskrutky nepretŕčala nad profil. Montážny pracovník obvyklým spôsobom (podľa technickej normy STN 73 3134 s postupom v bode 2.1 vyššie) osadí protipožiarny výrobok v stavebnom otvore a upevní ho turboskrutkami. Vnútorné plochy rámu a priečnika musia byť pred aplikáciou pásky ACFR dokonale očistené od prachu, mastnoty a iných nečistôt. Tieto plochy očistí pomocou bavlnenej utierky a ISOPROPANOLU (99,9 % Isopropylalkohol) a ponechá minimálne 10 minút odvetrať. Po odvetraní nalepí protipožiarnu pásku ACFR na všetky zvislé a horizontálne plochy tak, aby páska ACFR dokonale priľnula na povrch profilu (Obrázok 4a, 4b; 4c nižšie).
Postup nalepenia napeňujúcej pásky ACFR je nasledovný:
- montážny pracovník montáže odlepí postupne ochrannú fóliu z pásky;
- začne nalepovať pásku z jedného konca profilu a postupne ju pritláča na povrch profilu, súčasne odlepuje ďalší úsek od ochrannej fólie, postupuje až na koniec profilu.
Protipožiarna páska ACFR musí byť dĺžkovo súvisle pripravená na rozmer od spodnej až po hornú hranu na zvislej ploche, od ľavej strany po pravú stranu na horizontálnej ploche. Nesmie byť lepená po obvode v celku, tak ako doteraz (v rohoch páska potom nedokonale priľnie na povrch). Napeňujúca protipožiarna páska ACFR v rohoch

výrobku musí byť ešte poistená nerezovou skrutkou M4.2x 25 (Obrázok 4a, 4b; 4c nižšie). Pásku po nalepení je nutné pritlačiť rukou, najlepšie prítlačným valčekom o šírke zhodnej so šírkou pásky. Páska pri skladovaní a pri aplikácií vo výrobku musí mať približne zhodnú teplotu, optimálne medzi 20 až 30°C. Pri teplotách vzduchu a výrobku pod +10°C a nad +35°C sa je aplikácia neodporúča, hrozí nedostatočné prilepenie alebo odtrhnutie lepivej vrstvy. Pásku je možné dĺžkovo upravovať nožnicami, rezať nožom. Dokonalé prilepenie pásky je dosiahnuté po uplynutí 24 - 48 hodín.

Pri druhej možnosti osadenia a upevnenia výrobku v stavebnom otvore pomocou špeciálnych protipožiarnych kotiev, predvrtávanie rámu sa nerobí a aplikáciu protipožiarnej pásky ACFR vykoná výrobca -spoločnosť NOVES okná, a.s. vyššie uvedeným spôsobom.

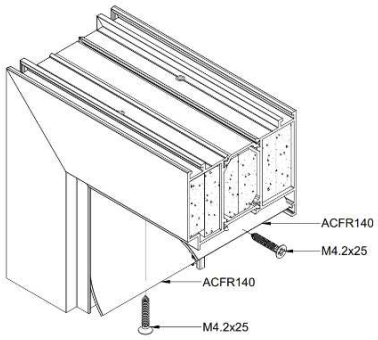

Obr. 4a

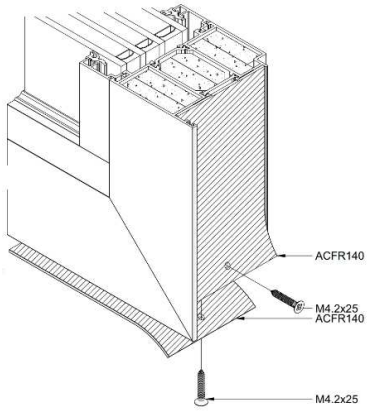

Obr. 4b

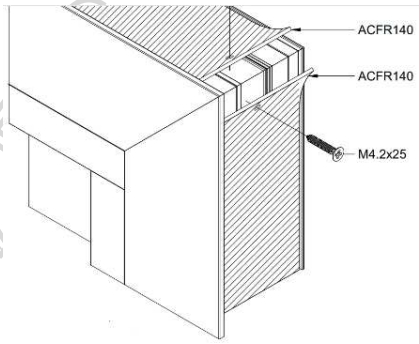

Obr. 4c

Podstatnou odlišnosťou po upevnení požiarne odolných/dymotesných konštrukcií od bežných okien a dverí do stavebného otvoru je v stredovej zóne 2 pripojovacej škáry (do jej max. šírky 20 mm) použitie *určených protipožiarnych montážnych prostriedkov* -minerálna vlna v objemovej hmotnosti 70kg/m^3, t.t.≥1000°C, pri šírke škáry do 15 mm vyhovuje v stredovej zóne aj protipožiarna PUR pena napr. FR197 dodávateľa ILLBRUCK. Zóna 1 a zóna 3 pripojovacej škáry musí byť po zabudovaní tohto druhu výrobku doplnená krycím protipožiarnym silikónovým(akrylovým) tmelom, alebo krycou protipožiarnou omietkou/stierkou, alebo krycou AL alebo oceľovou lištou vhodného tvaru, (I; L), rozmeru, farby a nakoniec aj krycím pásom zo sadrokartónu typu F.
Dôležité! *Po osadení protipožiarnych/dymotesných výrobkov do stavebného otvoru montážna skupina vykonávajúcu túto montáž má povinnosť vykonať písomný záznam v dodanom Prevádzkovom denníku požiarneho uzáveru s výsledkom -textom- požiarny uzáver je akcieschopný. Jedná sa o akt uvedenia požiarneho uzáveru do prevádzky. Následne (všetky dodané dokumenty k protipožiarnym/dymotesným konštrukciám) vypísané a podpísané dokumenty voči podpisu v Preberacom protokole odovzdať užívateľovi (investorovi) stavby.*

3 OBSLUHA HLINÍKOVÝCH OKIEN, DVERÍ

3.1 Obsluha štandardných hliníkových dverí, okien

Hliníkové okná vyrobené spoločnosťou NOVES okná, a.s. sú podľa objednávky vybavené napr. celoobvodovým kovaním, ktoré umožňuje ovládať krídlo jednou kľučkou a podľa potreby uviesť ho do polohy – zatvorené, otvorené, sklopené. Hliníkové vonkajšie vchodové - vstupné dvere je pootáčaním na závesoch možné uviesť do polohy – otvorené, zatvorené. Dvere sklopné posuvné (PSK) alebo zdvižné posuvné (HST) sa do otvorenej polohy dostávajú uvoľnením kovania pomocou kľučky a posunutím aktívneho krídla za krídlo pevné alebo za fixný diel. Dvere vybavené cylindrickou vložkou je možné uzamknúť.

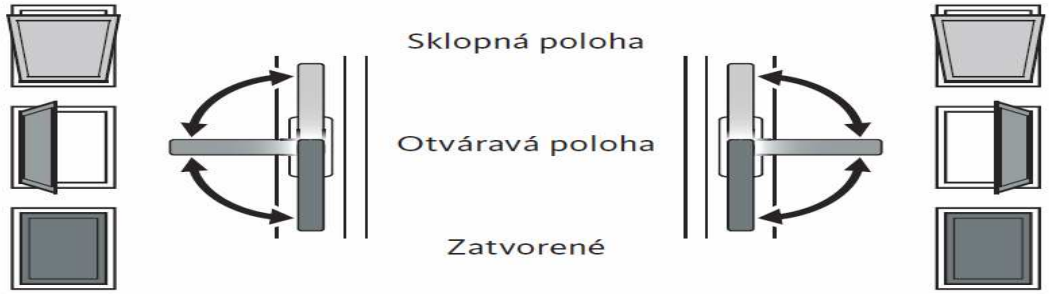

Upozornenie na obmedzenie používania okien:
Okno v sklopenej polohe (tzv. na vetračku) nevyhovuje požiadavkám na:
- utesnenie proti nárazovému dažďu,
- tlmenie zvuku (hluku),
- tepelnú ochranu,
- zabránenie vlámaniu (prieniku zlodeja).

Pri neopatrnej manipulácií s oknami a dverami (umývanie, prievan, náraz predmetom do skla) môže dôjsť k rozbitiu zasklenia, čím sa výrobok stáva nebezpečným pre nasledujúce používanie. Povinnosťou užívateľa budovy je jeho následné zabezpečenie pre ochranu zdravia a bezpečnosti. Výmenu skla a opravu zverte odbornej organizácií, inak pri svojpomocnej výmene hrozí poškodenie zdravia a strata záruky.

3.2 Obsluha protipožiarnych, dymotesných hliníkových dverí(okien), označenie a poskytovaná sprievodná dokumentácia

Požiarne uzávery – uzatvárajú vonkajšie a/alebo vnútorné prechodové otvory medzi jednotlivými účelovými časťami objektov bývania, verejných a priemyslových stavieb. Protipožiarne dvere systémov ALIPLAST a SCHÜCO, protipožiarne okná systému ALIPLAST GN75 EI30 a SCHÜCO AWS 60/70 FR30 sa samočinne uzatvárajú po každom otvorení. Pevné nenosné steny s požiarnou odolnosťou plnia funkciu ochrannej deliacej priečky pri delení objektu na menšie priestorové celky. Funkciou protipožiarnych dverí, okien a pevných nenosných stien s požiarnou odolnosťou je zabezpečiť, aby sa požiar nešíril z jedného požiarneho úseku do susedných požiarnych úsekov. Požiarne či dymotesné vlastnosti (parametre) výrobku sú navrhnuté a vypracované zodpovedným projektantom pre konkrétny priestor, miestnosť a budovu. V prípade zmeny požiarnych parametrov priestoru kde je tento výrobok prvotne osadený, je nutné postupovať podľa bodu 6.4.3 uvedenom v poskytnutých - dodaných Prevádzkových pokynoch požiarneho uzáveru.

Sprievodná (technická) dokumentácie pre hliníkové protipožiarne/dymotesné dvere(okná) je poskytovaná v tomto rozsahu:

- Prevádzkový denník požiarneho uzáveru pre systémy ALIPLAST alebo SCHÜCO,
- Prevádzkové pokyny požiarneho uzáveru, ktorého súčasťou sú
- SK CERTIFIKÁT SK04–ZSV-2912, alebo SK CERTIFIKÁT SK04–ZSV-2564, alebo CERTIFIKÁT 1301–CPR-1559, alebo CERTIFIKÁT 1301–CPR-2352, alebo CERTIFIKÁT 1301–CPR-1783 alebo CERTIFIKÁT 1301-CPR 1784 alebo CERTIFIKÁT 1301–CPR-1785;
- (CE) Vyhlásenia o parametroch; SK Vyhlásenia o parametroch (podľa konkrétneho profilového systému a požadovaného typu výrobku),
- samolepka s červeným označením Požiarny uzáver (1 ks pre nalepenie na každý takýto výrobok),
- Osvedčenie o požiarnej konštrukcii,
- tento Všeobecný Návod na zaobchádzanie, zabudovanie, obsluhu, údržbu a ošetrovanie hliníkových okien a dverí,
- dodací list,
- Preberací protokol zo záverečného odovzdania a prevzatia zákazky/diela (PU), ak bolo zabudovanie vykonané výrobcom –spoločnosťou NOVES okná, a.s..

Záznamy v Prevádzkovom denníku je oprávnená vykonávať len osoba vlastníka/nájomcu nehnuteľnosti v rozsahu svojej právomoci v zmysle § 9 ods.(5) Vyhlášky MV SR č.478/2008 Z. z., a § 4 písm.(p) Zákona NR SR č.314/2001 Z. z., prípadne iných záväzných požiadaviek.

Označenie protipožiarnych/dymotesných dverí, nenosných pevných stien. Ak to konštrukcia výrobku umožňuje (dvere s netransparentnou - plnou výplňou, prípadne neoslnená poloha), označenie sa vykoná (v trase úniku) z vnútornej strany na vrchnú časť otváravého krídla alebo plnej výplne krídla. Označenie samolepkou/tabuľkou sa *nesmie* aplikovať na izolačné sklo ak hrozí jeho následné poškodenie vplyvom a priamym pôsobením slnka (tzv. tepelný šok). Ak v stavbe alebo v celej budove je navrhnuté alebo dohodnuté jednotné značenie únikových ciest môže byť blízke okolie dverí *zvnútra trvalo označené predpísanou značkou pre požiarny uzáver* – vo forme, tabuľky alebo svetelného panelu červenej *farby,* ktorý jednoznačne identifikuje tento druh výrobku (požiarny uzáver) v zmysle príslušných zákonov SR ako aj v zmysle právnych aktov EÚ. Za predpísané trvalé označenie týchto dverí je zodpovedný vlastník (prevádzkovateľ) budovy v zmysle požiarne poplachového/evakuačného plánu danej budovy. Každý výrobok – požiarny alebo dymotesný uzáver je v drážke rámu, v prípade protipožiarnych nenosných pevných stien na hornom ráme zvnútra trvalo a pevne označený jedinečným kovovým výrobným štítkom s logom výrobcu a požadovanými údajmi.

NOVES - ALIPLAST okna

3.3 Obsluha dverí na únikovej ceste, označenie a poskytovaná sprievodná dokumentácia

Účel použitia výrobku: **Dvere na únikových cestách** bez požiarnej odolnosti sa zvyčajne bežne nepoužívajú. Slúžia na uzatváranie vonkajších a/alebo vnútorných prechodových únikových otvorov (pre prípad vzniku panikovej situácie) medzi jednotlivými účelovými časťami budov s veľkým počtom, pohybom a akumuláciou osôb napr. objektov bývania, obchodov, administratívnych, športových, zábavných alebo aj priemyslových stavieb. **Dvere s panikovým kovaním (podľa normy EN 1125)** vybavené vodorovným tlačným madlom - typ A, sa ovládajú - otvárajú rukou zatlačením madla (hrazdy) dole k podlahe resp. v smere úniku. Dvere s panikovým kovaním (podľa normy EN 1125) vybavené vodorovným dotykovým madlom - typ B, sa ovládajú - otvárajú rukou jeho zatlačením vo vodorovnom smere v smere úniku. Účelom - funkciou výrobku - dverí na únikových cestách je zabezpečiť, aby v prípade vzniku panikovej situácie (havária, stav núdze, požiar a pod.) sa tieto dvere dali rýchlo a jednoducho otvoriť a aby sa cez ne dalo uniknúť von z ohrozeného priestoru. Ide hlavne o bezpečný a úspešný únik pomocou jednoduchého ovládania kovania dverí pomocou jednej ruky alebo tlakom tela s minimálnym úsilím a bez povinnej predchádzajúcej znalosti ovládania panikového dverného uzáveru, taktiež bez potreby použitia kľúčov alebo iných potrebných predmetov či náradia k ich normálnemu otvoreniu. Hlavné pri tomto ovládaní/otvorení dverí je to, aby to bolo jednoduché a ľahké aj pre ľudí starších, mladistvých a taktiež pre ľudí s telesným obmedzením.

Účel použitia výrobku: **Núdzové dverné uzávery** bez požiarnej **odolnosti vybavené kovaním podľa normy EN 179** sa musia taktiež rýchlo a jednoducho otvoriť aby sa cez ne dalo uniknúť von z ohrozeného priestoru. Väčšinou sú použité v priestore kde ľudia sú znalí a oboznámení s možnosťou úniku, znalí priestoru, spôsobu a možnosti ovládania -otvárania pomocou núdzového uzáveru typu A – ovládaný kľučkou stlačením zvislo smerom dole k podlahe, prípadne núdzový uzáver typu B - s tlačnou plochou ovládanou vodorovným zatlačením v smere úniku. Pri projektovaní budovy a návrhu dverí s týmto typom kovania je vznik panikovej situácie väčšinou nepravdepodobný a užívateľ je o tomto druhu výrobku informovaný. Typickým príkladom je menšia administratívna budova.
Dvere na únikových cestách s konkrétnym typom panikového alebo núdzového kovania sú navrhnuté a vypracované zodpovedným projektantom pre konkrétny druh budovy, priestor a bežné prevádzkové podmienky danej budovy. Otvoreniu krídla na otočných závesoch v smere úniku by malo byť umožnené aj viac ako je 90°. Panikové/núdzové kovania (podľa požiadaviek projektu resp. požiadaviek objednávateľa) môžu byť dodávané od viacerých dodávateľov/výrobcov kovania preto parametre - rozsah použitia jednotlivých typov sa v drobných detailoch môžu líšiť (max. rozmery krídiel, max. hmotnosť krídiel, inštalácia madla – parametre Z,Y,V,W;R, prevádzková teplota, atď.). Základná a podstatná vlastnosť v zmysle noriem sa musí zhodovať t. z. čas uvoľnenia krídla menej ako 1 sekunda a max. uvoľňovacia sila. V prípade zmeny parametrov priestoru kde je tento výrobok prvotne osadený, je nutné písomne podať vysvetlenie o uvažovanej zmene a vyžiadať súhlas výrobcu- spoločnosti NOVES okná, a.s. o uvažovanej zmene.

Označenie dverí na únikových cestách. Ak to konštrukcia výrobku umožňuje (dvere s netransparentnou - plnou výplňou, prípadne neoslnená poloha), označenie sa vykoná (v trase úniku) z vnútornej strany na vrchnú časť otváravého krídla alebo plnej výplne krídla. Označenie samolepkou/tabuľkou sa *nesmie* aplikovať na izolačné sklo ak hrozí jeho následné poškodenie vplyvom a priamym pôsobením slnka (tzv. tepelný šok). Ak v stavbe alebo v celej budove je navrhnuté alebo dohodnuté jednotné značenie únikových ciest môže byť blízke okolie dverí *zvnútra trvalo označené predpísanou značkou* vo forme, tabuľky alebo svetelného panelu zelenej *farby(viďpiktogramy nižšie),* ktorý jednoznačne identifikuje tento druh výrobku (únikový východ, únikové dvere) v zmysle príslušných zákonov SR ako aj v zmysle právnych aktov EÚ. Za predpísané trvalé označenie týchto dverí je zodpovedný vlastník (prevádzkovateľ) budovy v zmysle požiarne poplachového/evakuačného plánu danej budovy. Každé dvere navrhnuté a zabudované na únikových cestách sú v drážke rámu zvnútra trvalo a pevne označené jedinečným kovovým výrobným štítkom s logom výrobcu a požadovanými údajmi.

Vzory piktogramu pre ÚC

Ak sú nami vyrobené dvere pre únikové cesty vybavené kovaním značky G.U., je nutné po ich osadení –zabudovaní do stavebného otvoru a vykonaní počiatočnej kontroly ako aj následné každoročné kontroly zaznamenávať do tzv. Servisnej knihy dverí na únikovej ceste (poskytnutá ako súčasť sprievodnej dokumentácie), za ktorú je zodpovedný vlastník (prevádzkovateľ) budovy. V rámci každoročnej prehliadky a kontroly dverí na únikových cestách (zodpovedný za vykonávanie a záznamy je vlastník - prevádzkovateľ budovy) je potrebné očistiť a naolejovať pohyblivé časti kovania, hlavne zarážky. Skontrolovať funkciu otvorenia - čas uvoľnenia krídla menej ako 1 sekunda a max. uvoľňovacia sila, opotrebovanie dielov kovania, utiahnutie všetkých skrutiek.

UPOZORNENIE: Dvere na únikových cestách nemôžu byť v žiadnom prípade dodatočne (naviac) uzamykané napr. reťazou či lankom s visiacim zámkom. Pre dvere na únikovej ceste je odporúčaný interval pre vykonanie prehliadky/kontroly a jej záznam min.1x ročne. Tento záznam môže byť vyžadovaný kontrolným orgánom v zmysle Vyhlášky č.478/2008 Z. z prípadne Zákona č.314/2001 Z. z.). Výrobca -spoločnosť NOVES okná, a. s. si nevyhradil zodpovednosť (povinnosť) za vykonávanie činnosti kontroly a údržby dverí na únikovej ceste.

3.4 Doplnkové grafické informácie/ inštrukcie pre bezpečné používanie hliníkových okien a dverí

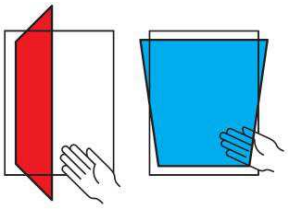	➢ pri zatváraní okien a dverí nikdy nesiahajte medzi krídlo a rám a buďte vždy opatrní ➢ deti a osoby, ktoré nedokážu odhadnúť nebezpečenstvo, udržiavajte v dostatočnej vzdialenosti od nebezpečného miesta	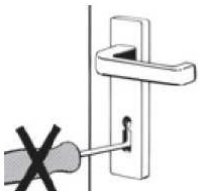	➢ cylindrická vložka sa smie ovládať iba príslušným kľúčom, iné prostriedky nie sú dovolené
	➢ v blízkosti otvorených okien a dverí s oknami pracujte veľmi opatrne ➢ deti a osoby, ktoré nedokážu odhadnúť nebezpečenstvo, udržiavajte v dostatočnej vzdialenosti od nebezpečného miesta		➢ súčasné ovládanie kľučky a cylindrickej vložky nie je povolené
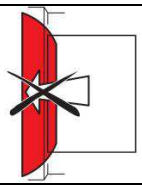	➢ zabráňte pritlačeniu krídla oproti okraju otvoru (ostenie)	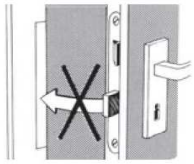	➢ po otvorení dverí závora zámku nesmie ostať vysunutá
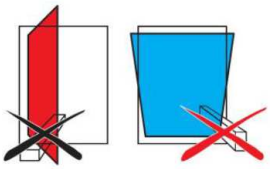	➢ zabráňte vloženiu predmetu do štrbiny s otvormi medzi krídlo a rám	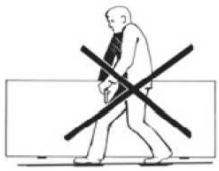	➢ krídlo dverí nesmie sa prenášať držaním za kľučky
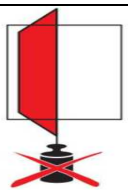	➢ zabráňte dodatočnému zaťaženiu krídla		➢ pri vetre a prievane zatvorte a zablokujte okná a krídla dverí s oknami ➢ zabráňte pôsobeniu vetra na otvorené krídlo

4 NÁVOD NA VÝMENU NÁHRADNÝCH DIELOV.

Každá vec, ktorá sa (často) používa sa časom prirodzene opotrebuje. V prípade nutnej –skoršej potreby (hlavne výrobkov uvedených v bodoch 2.2; 2.3 tohto návodu), na základe písomnej (elektronickej) správy adresovanej výrobcovi - spoločnosti NOVES okná, a.s. je možná výmena resp. náhrada opotrebovanej resp. poškodenej časti (komponentu) okná/dverí v zmysle podmienok uvádzaných vo Všeobecných obchodných podmienkach. Odporúčame zákazníkom, ktorí si zakúpili výrobky spoločnosti NOVES okná, a.s a zmluvným partnerom (montážnym skupinám, ktoré tieto výrobky zabudovali do stavby) vzájomne uzavrieť servisnú zmluvu, vyhnete sa tak prípadným komplikáciám. Výmena komponentov, servis resp. oprava okien/dverí (hlavne však výrobkov uvedených v bodoch 2.2; 2.3 tohto návodu) patrí do rúk odborníkom ! Záručný a mimozáručný servis je možné vybaviť aj prostredníctvom internetovej stránky našej spoločnosti v časti záruka a servis, prípadne v sídle spoločnosti.

5 NÁVOD NA LIKVIDÁCIU OKIEN / DVERÍ A OBALOV

O najvhodnejšom spôsobe možnosti likvidácie a/alebo zhodnotení zastaraného alebo opotrebovaného výrobku a jeho obalových materiálov sa informujte u Vášho dodávateľa alebo montážnej skupiny. Výrobca nevykonáva a nedisponuje možnosťami na likvidáciu použitých výrobkov. Po dobe životnosti výrobku (ktorý slúžil ako

NÁVOD - AL - NOVES OKNA

výplň stavebného otvoru) odporúčame jeho likvidáciu vývozom na takú riadenú skládku odpadu, ktorá má zodpovedajúce oprávnenie (Rozhodnutie) vystavené územným OÚ odborom starostlivosti o životné prostredie na výkon tejto činnosti (zhodnocovanie odpadov z kovov/plastov). Materiály – komponenty použité na výrobu výrobku jednotlivo alebo v celku neprestavujú ekologickú záťaž a sú takmer úplne recyklovateľné.

Obalové, prepravné a upevňovacie prostriedky umiestňujte/likvidujte po dodávke nasledovne: obalové (streč) fólie do zbernej nádoby označenej žltou farbou; plastové upevňovacie pásky a samostatné kovové spony do spoločnej zbernej nádoby označenej žltou farbou; prípadne alternatívne textilné upevňovacie pásky a neidentifikovateľné odpady do zbernej nádoby označenej ako komunálny odpad a samostatné kovové spony do zbernej nádoby označenej červenou farbou; papier a kartónový odpad do zbernej nádoby označenej modrou farbou, rozbité sklo do zbernej nádoby označenej zelenou farbou.

Myslite na zdravé a nepoškodené životné prostredie pre súčasnú aj budúcu generáciu.
Myslite logicky- myslite ekologicky.

Dodržiavanie týchto návodov a odporúčaní je potrebné pre uplatnenie záruky, ktorá je uvedená v záručných podmienkach. Záručné podmienky sú súčasťou Všeobecných obchodných podmienok a budú Vám na požiadanie poskytnuté na obchodnom úseku v sídle a výrobni spoločnosti uvedenej v pätke tohto dokumentu sú v elektronickej forme voľne dostupné na internetovej stránke spoločnosti NOVES okná, a.s. v časti: O nás/Na stiahnutie/Všeobecné obchodné podmienky.

NAVOD - AL - NOVES okna